Urbes 21 s.a. Avda de Valdecilla nº 66 39110 Soto de la Marina, Cantabria. España Telf 942 579 295 Fax 942 579 289 e-mail comercial@urbes21.com

Especificación técnica
Fuente BY-PASS

Descripción del producto:

Elemento para suministro de agua potable en calles, parques, colegios o colectividades, fabricada en acero inoxidable AISI 316, construida a partir de dos elementos verticales simétricos, que soportan el grifo y la rampa de canalización del agua sobrante. De esta rampa podrán beber los perros mascotas sin necesidad de interferirse con las personas.
El agua sobrante es recogida a través de una rejilla, construida, también, en acero inoxidable.
Esta fuente permite tener acceso a agua potable al mayor colectivo con un solo elemento, como son personas discapacitadas físicas, personas de la tercera edad, por sus medidas y la situación del grifo. A la vez que permite que pueda beber un perro en la vía pública de forma higiénica, gracias a la caída del agua por la rampa de acero.
La fuente se suministra con un latiguillo para la toma de agua de ½" y un tubo corrugado para el desagüe de la misma de 40 mm de diámetro

Especificaciones técnicas:

Materiales:
- Acero inoxidable AISI 316 para todas las piezas de la fuente.
- Tornillería de acero inoxidable.
- Equipo hidráulico completo.
- Incluido base de anclaje de acero galvanizado

Acabado:
- Acero Inoxidable AISI 316 mate y pintado negro.
- Grifo cromado

Peso:
- 28 Kg

Color:
- Oxirón Negro Forja

Diseño: Gemma Bernal y asociados

Croquis:

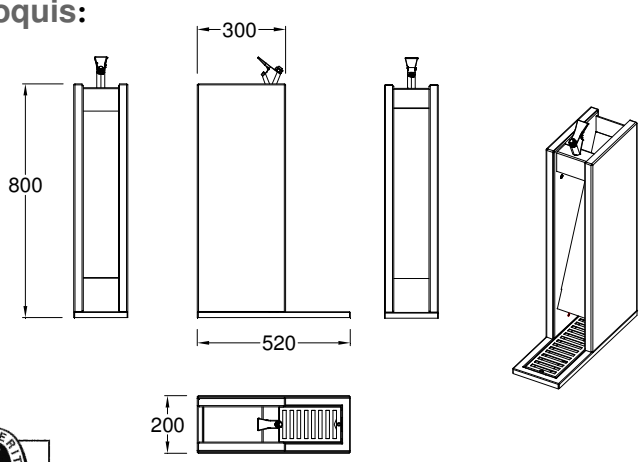

Cotas en mm

ISO 9001
ISO 14001
BUREAU VERITAS
Certification

Urbes 21 s.a. Avda de Valdecilla nº 66 39110 Soto de la Marina, Cantabria. España Telf 942 579 295 Fax 942 579 289 e-mail comercial@urbes21.com

EJEMPLO DE INSTALACION

- Preparar una arqueta como se indica para instalar el desagüe y la conexión de la red. Las dimensiones máximas no deben sobrepasar las medidas indicadas en la figura 1..
- Se aconseja, antes de recibir la base de amarre, colocar provisionalmente, 6 tornillos en las 6 tuercas enjauladas destinadas al amarre de la fuente. Esto evitará que pueda entrar suciedad a las mismas.
- Para una buena instalación, deje la parte superior de la base de amarre 20 mm por debajo del piso para que la rejilla de la fuente quede a ras de este. Ver figura 2
- Una vez fraguado la base de amarre, proceda a instalar la fuente en su alojamiento.

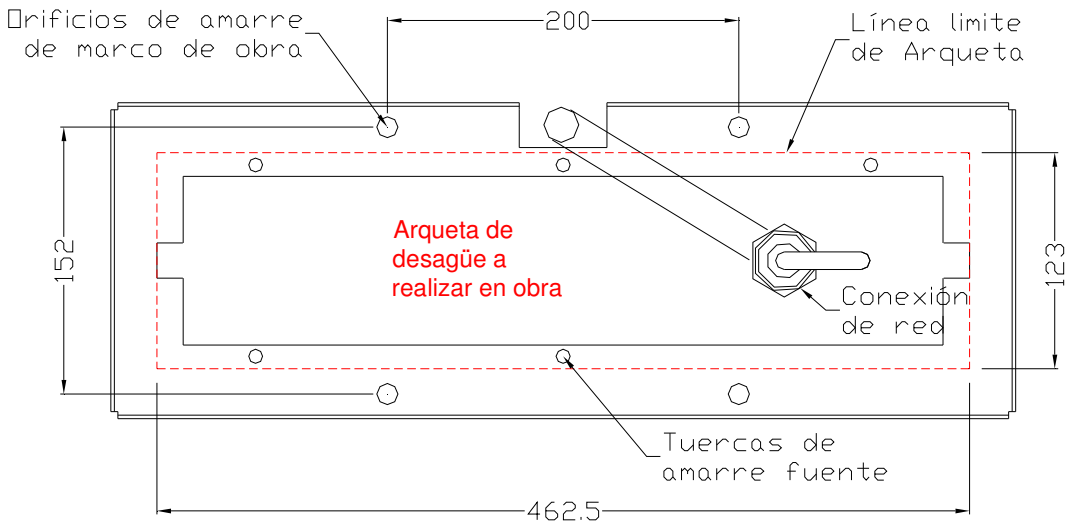

Fig.1Base de la fuente

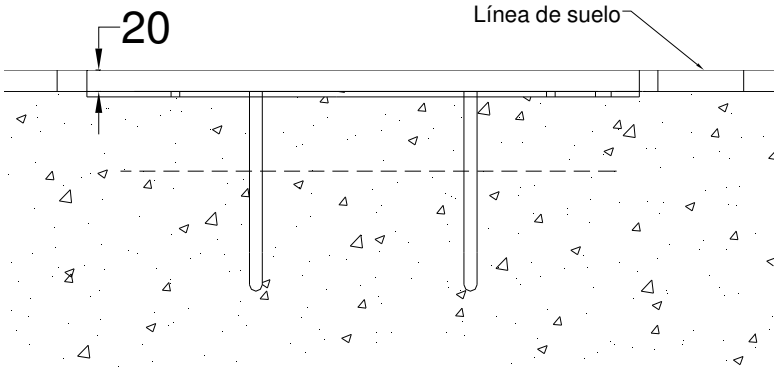

Fig. 2 Base de la fuente

ISO 9001
ISO 14001
BUREAU VERITAS
Certification

Urbes 21 s.a. Avda de Valdecilla nº 66 39110 Soto de la Marina, Cantabria. España Telf 942 579 295 Fax 942 579 289 e-mail comercial@urbes21.com

COLOCACIÓN DE LA FUENTE

- Para instalar la fuente, suelte los dos tornillos que sujetan la rejilla de acero Inoxidable y sepárela del conjunto.
- Compruebe que los tornillos de amarre de las paredes de la fuente al marco rejilla están bien apretados.
- Quite los tornillos que instaló en las tuercas enjauladas de la base de obra.
- Conecte la fuente a la red.
- Situé la fuente sobre el marco de obra y amárrela a las tuercas remachadas. Apriete bien el conjunto.
- Compruebe que la fuente queda sólidamente fijada.
- Reinstale la rejilla de acero inoxidable
- Regule el caudal del grifo siguiendo las instrucciones que se adjuntan con la fuente.

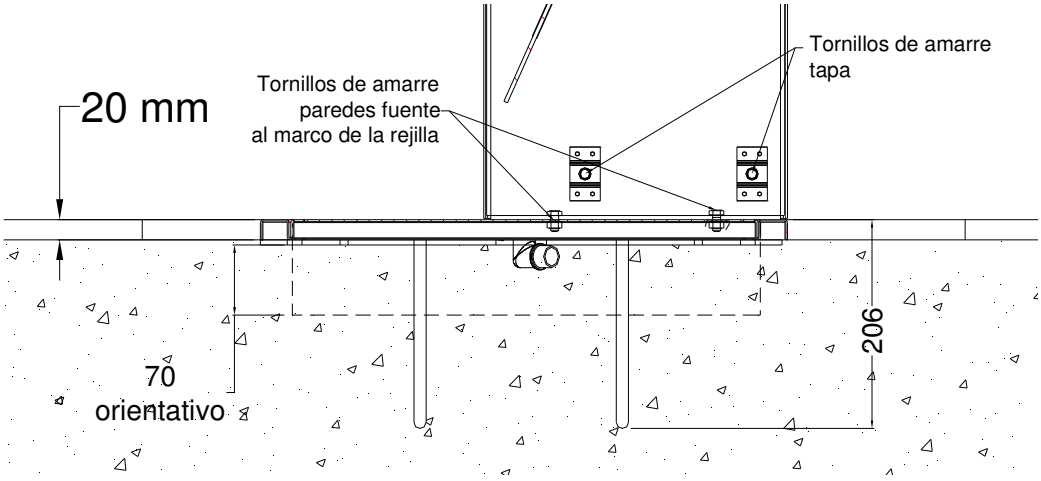

Fig. 3 Posición final de la fuente

Fig. 4 Ejemplo de instalación

ISO 9001
ISO 14001
BUREAU VERITAS
Certification