Urbes 21 s.a. Avda de Valdecilla nº 66 39110 Soto de la Marina, Cantabria. España Telf 942 579 295 Fax 942 579 289 e-mail comercial@urbes21.com

Especificación técnica
Papelera Viesca

Descripción del producto:
Singular papelera con un gran contenedor de basura. Para la construcción de la papelera se usa el fuste troncocónico perteneciente a la familia Viesca, al cual se le añade un recipiente de acero inoxidable.

Especificaciones técnicas:

Materiales:
- Una sola pieza de hierro fundido nos permite construir la papelera.
- Recipiente de desperdicios fabricado en acero inoxidable AISI 316.
- Tornillería de acero Inoxidable.

Acabado:
- Función en esmalte vitrificado a fuego en color negro mate.
- Fundición en pintura color oxirón negro forja.
- Acero inoxidable AISI 316 pulido.

Peso:
- Papelera Viesca: 34 Kgs.

Diseño: Luis Castillo

Croquis:

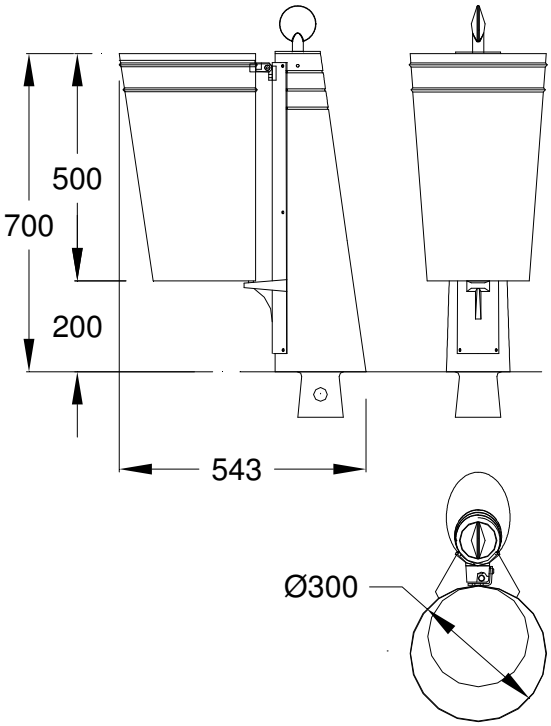

Cotas en mm

ISO 9001
ISO 14001
BUREAU VERITAS
Certification

Urbes 21 s.a. Avda de Valdecilla nº 66 39110 Soto de la Marina, Cantabria. España Telf 942 579 295 Fax 942 579 289 e-mail comercial@urbes21.com

Anclaje

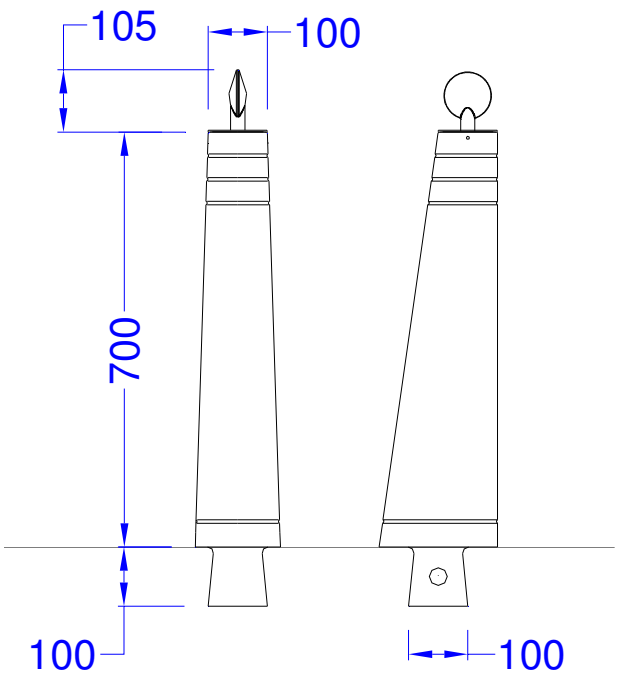

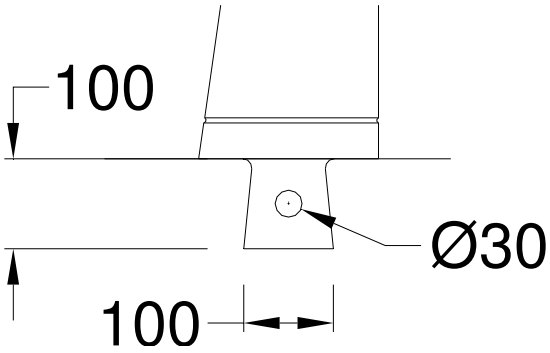

ISO 9001
ISO 14001
BUREAU VERITAS
Certification