Urbes 21 s.a. Avda de Valdecilla nº 66 39110 Soto de la Marina, Cantabria. España Telf 942 579 295 Fax 942 579 289 e-mail comercial@urbes21.com

Especificación técnica
Papeleras Singular

Descripción

Papeleras destinadas al reciclaje de residuos. se presenta en dos versiones, una con cubos en disposición circular para anclar a suelo y otra con cubos en disposición lineal pensada para amarrar a la pared.

Ambas versiones poseen tres cubos de recogida selectiva de residuos, cada uno de ellos de 30 l de capacidad y con indicador de color: amarillo para los envases y plásticos, azul para el papel y cartón y marrón para los desechos orgánicos. están diseñados para colocar una bolsa de plástico y así facilitar la extracción de los distintos recipientes. presentan un acabado en pintura en polvo negra para el cuerpo y cubos y gris para la encimera.

Especificaciones técnicas

Materiales:
- Recipientes en acero inoxidable aisi 304.
- Estructura en chapa de acero dulce.
- Tortillería de acero inoxidable.

Acabado:
- Cubos acabados en pintura en polvo
- Estructura bicromatada y pintada en polvo.

Peso:
- Papelera singular aceras: 38 kg
- Papelera singular pared: 45 kg

Diseño: Gemma Bernal

Croquis:

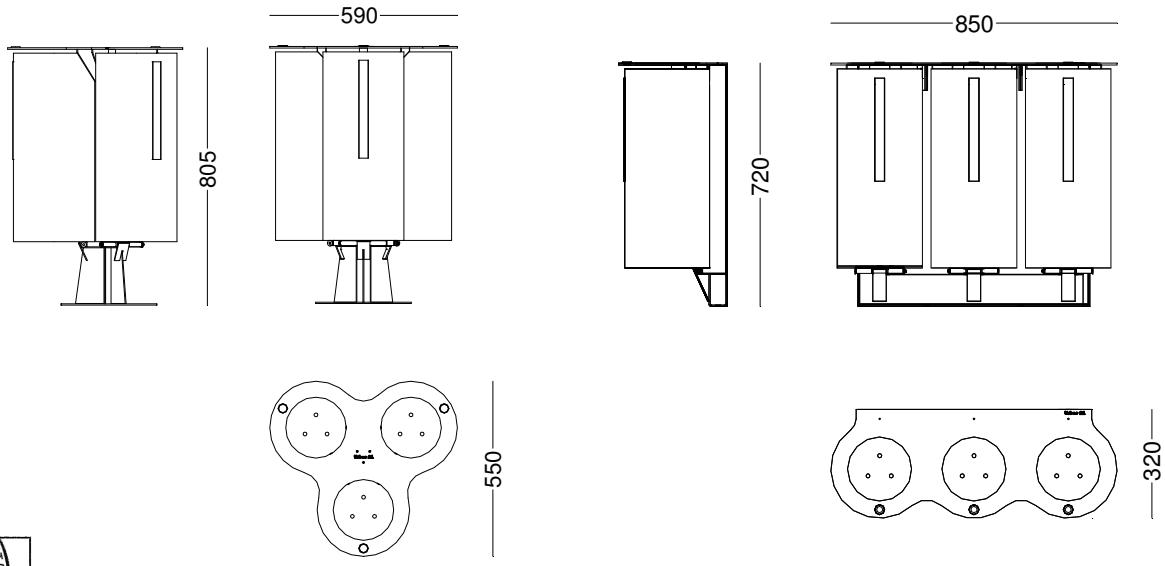

Cotas en mm

ISO 9001
ISO 14001
BUREAU VERITAS
Certification

Urbes 21 s.a. Avda de Valdecilla nº 66 39110 Soto de la Marina, Cantabria. España Telf 942 579 295 Fax 942 579 289 e-mail comercial@urbes21.com

Anclajes:

Papelera Singular Aceras:

Fijación a suelo mediante 3 anclajes (tacos de expansión, Tornillos Barraqueros ó similar) de M.10 ó M.12 y longitud adecuada al piso.

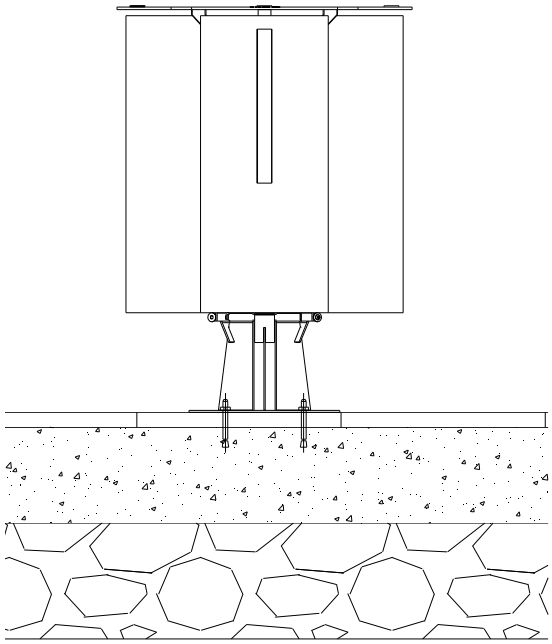

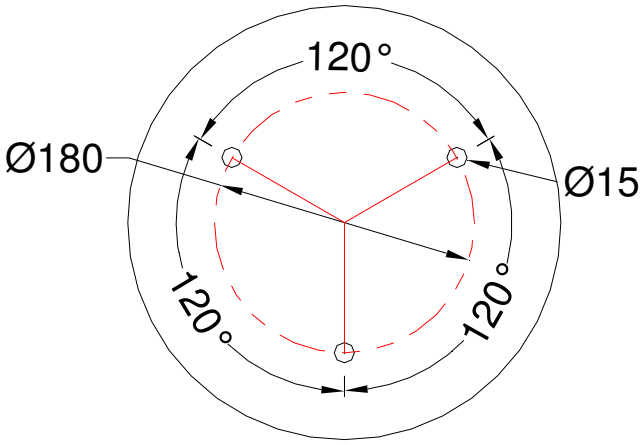

Detalle Base

Papelera Singular Pared:

Fijación a pared mediante 6 anclajes (tacos de expansión, Tornillos Barraqueros ó similar) de M.8 y longitud adecuada a la pared.

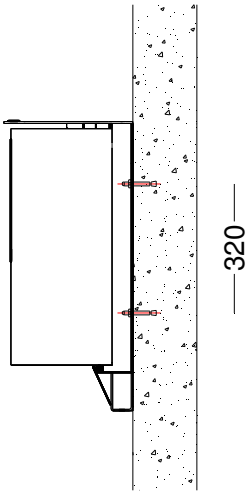

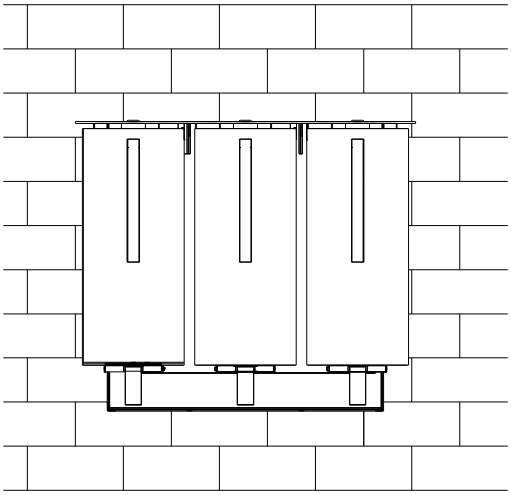

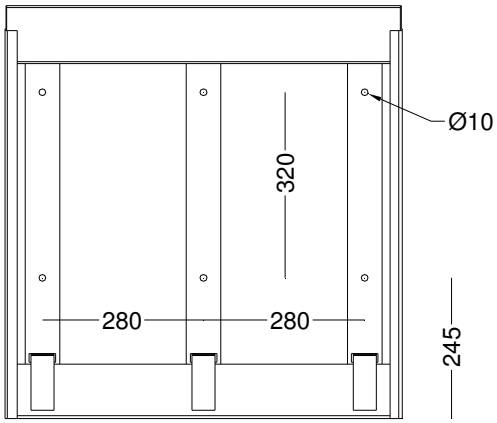

Detalle estructura amarre

ISO 9001
ISO 14001
BUREAU VERITAS
Certification

Urbes 21 s.a. Avda de Valdecilla nº 66 39110 Soto de la Marina, Cantabria. España Telf 942 579 295 Fax 942 579 289 e-mail comercial@urbes21.com

Apertura:

Papelera de aceras:

PRESIONAR, MEDIANTE LA LLAVE ACCIONADORA SUMINISTRADA, EL ORIFICIO DE APERTURA DEL CUBO A VACIAR.

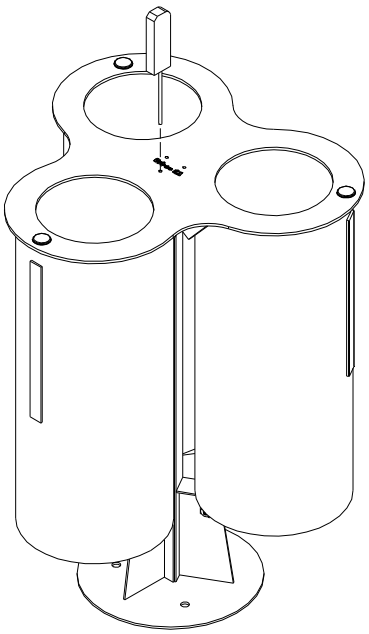

PROCEDER A RETIRAR LA BOLSA COLOCADA EN EL INTERIOR. SOLTANDO LAS DOS TUERCAS INFERIORES DEL CUBO SE PUEDE RETIRAR EL RECIPIENTE DE LA ESTRUCTURA PARA PROCEDER A SU LIMPIEZA.

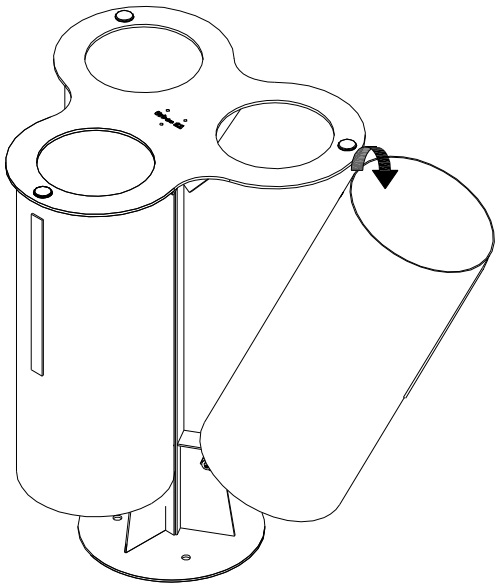

PARA CERRAR, EMPUJAR DESDE LA PARTE SUPERIOR DEL CUBO HASTA QUE SE EL CIERRE HAGA "CLIC"

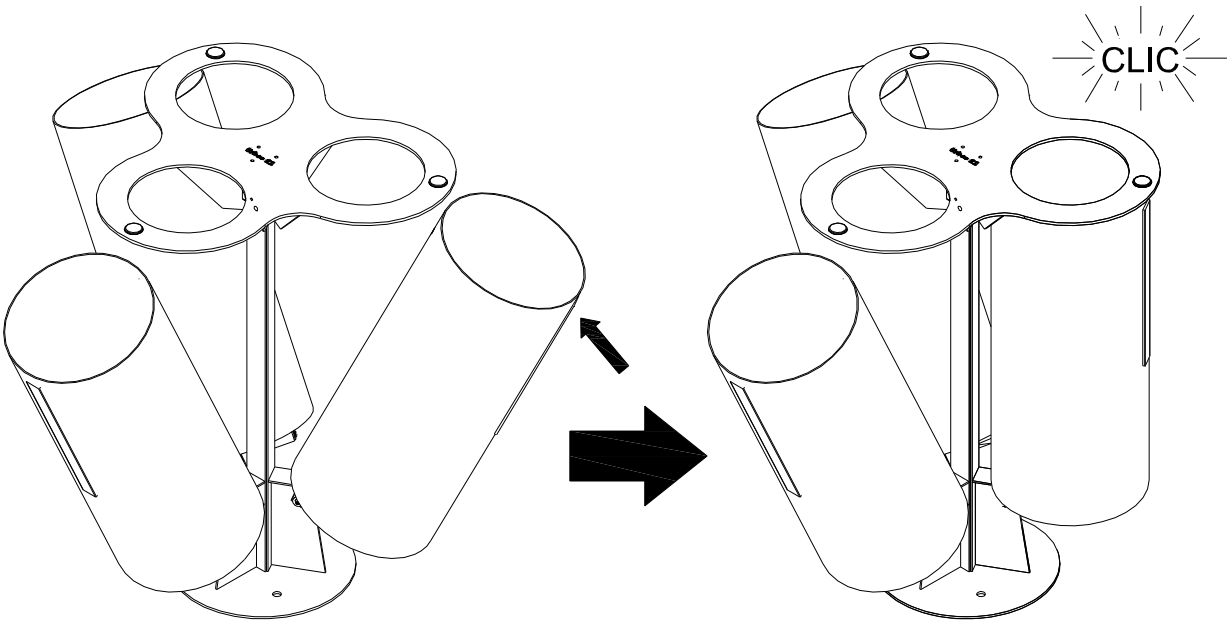

ISO 9001
ISO 14001
BUREAU VERITAS
Certification

Urbes 21 s.a. Avda de Valdecilla nº 66 39110 Soto de la Marina, Cantabria. España Telf 942 579 295 Fax 942 579 289 e-mail comercial@urbes21.com

Papelera de pared:

PRESIONAR, MEDIANTE LA LLAVE ACCIONADORA SUMINISTRADA, EL ORIFICIO DE APERTURA DEL CUBO A VACIAR.

PROCEDER A RETIRAR LA BOLSA COLOCADA EN EL INTERIOR. SOLTANDO LAS DOS TUERCAS INFERIORES DEL CUBO SE PUEDE RETIRAR EL RECIPIENTE DE LA ESTRUCTURA PARA PROCEDER A SU LIMPIEZA.

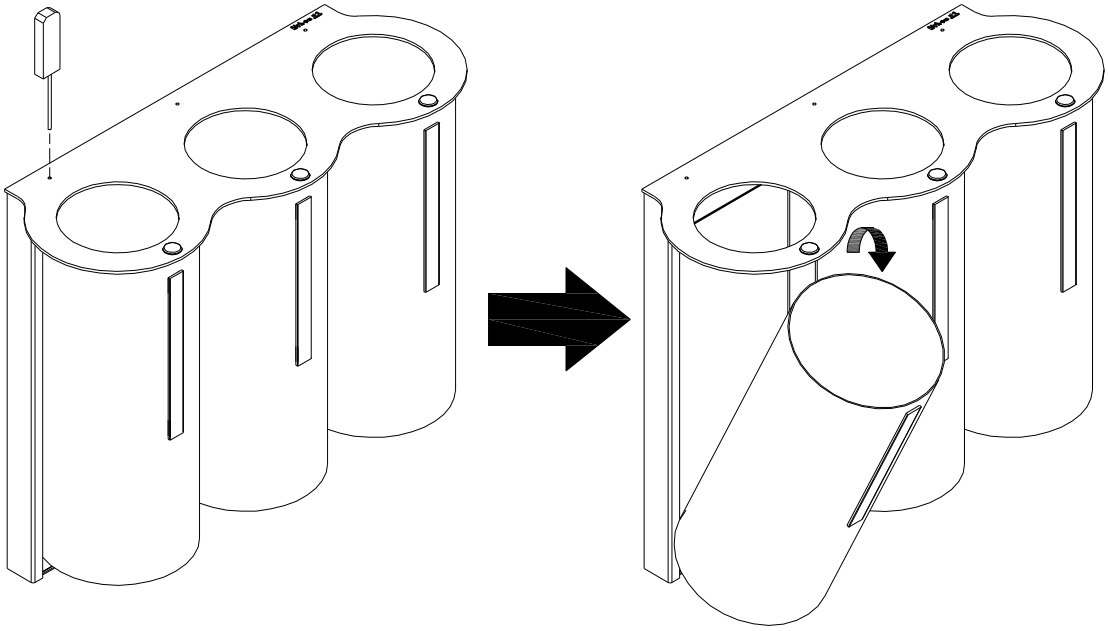

PARA CERRAR, EMPUJAR DESDE LA PARTE SUPERIOR DEL CUBO HASTA QUE SE EL CIERRE HAGA "CLIC"

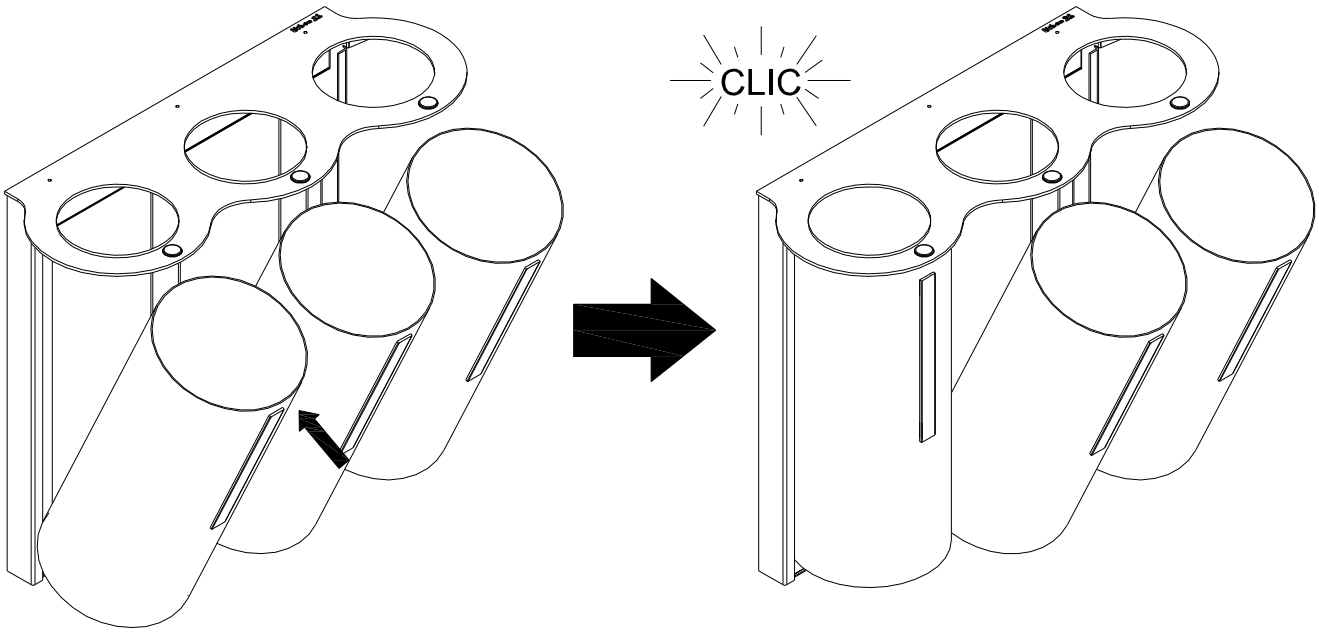

ISO 9001
ISO 14001
BUREAU VERITAS
Certification

Urbes 21 s.a. Avda de Valdecilla nº 66 39110 Soto de la Marina, Cantabria. España Telf 942 579 295 Fax 942 579 289 e-mail comercial@urbes21.com

ISO 9001
ISO 14001
BUREAU VERITAS
Certification