Urbes 21 s.a. Avda de Valdecilla nº 66 39110 Soto de la Marina, Cantabria. España Telf 942 579 295 Fax 942 579 289 e-mail comercial@urbes21.com

Especificación técnica
Bancos Brisa

Descripción

Elegante y cómodo banco, dotado de gran versatilidad y capaz de encajar tanto en zonas rurales, como en los ambientes más modernos. Por su diseño práctico y sencillo, es fácilmente asimilable para todo tipo de usuarios, que rápidamente lo identifican con un lugar de esparcimiento y encuentro.

Especificaciones técnicas

Se fabrica en tres versiones: Banco de 1,8 Mt. Banco de 1,5 Mt. o Silla Brisa de 0,50 Mts.

Materiales:

- Patas de fundición de hierro.
- Respaldos y asientos en madera de Elondo de 40 mm.

Acabado:

- Fundición en pintura color oxirón negro forja.
- Madera tropical tratada y barnizada a poro abierto.

Peso:

- Silla Brisa 45Kgs.
- Banco Brisa 1,50: 73 Kgs.
- Banco Brisa 1,80: 88 Kgs.

Diseño: Gemma Bernal y asociados

ISO 9001
ISO 14001
BUREAU VERITAS
Certification

Urbes 21 s.a. Avda de Valdecilla nº 66 39110 Soto de la Marina, Cantabria. España Telf 942 579 295 Fax 942 579 289 e-mail comercial@urbes21.com

Croquis:

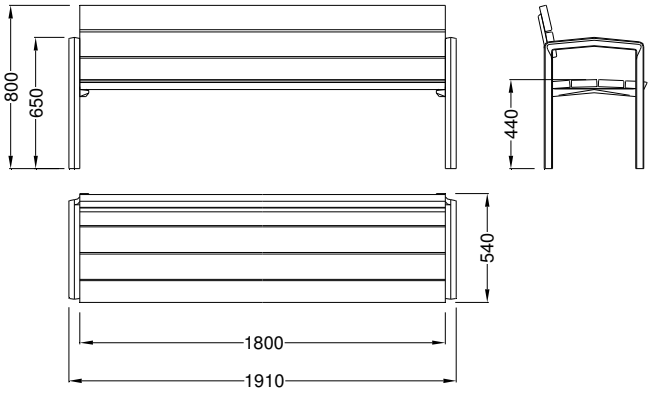

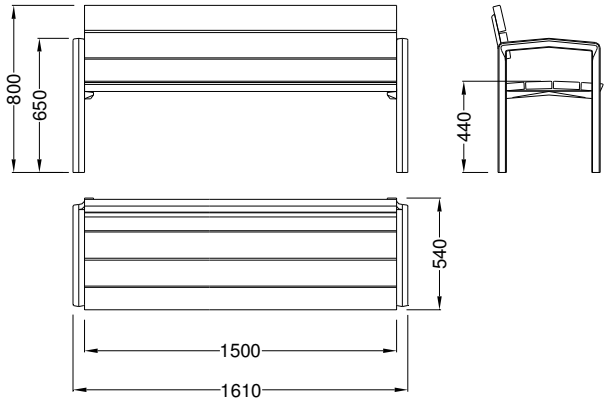

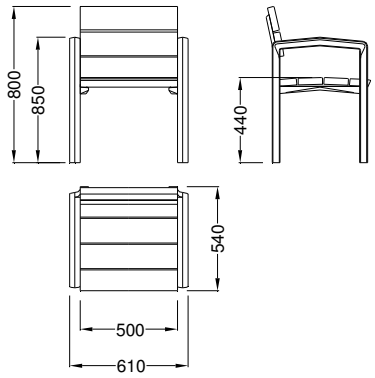

Cotas en mm

ISO 9001
ISO 14001
BUREAU VERITAS
Certification

Urbes 21 s.a. Avda de Valdecilla nº 66 39110 Soto de la Marina, Cantabria. España Telf 942 579 295 Fax 942 579 289 e-mail comercial@urbes21.com

Anclaje

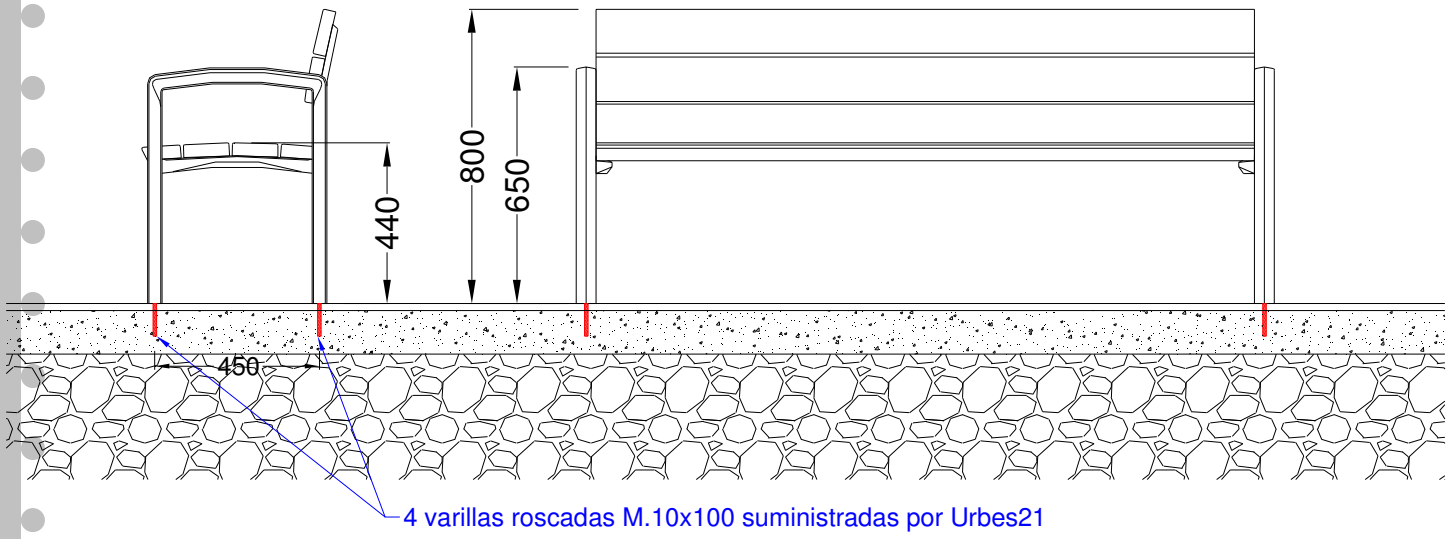

Anclaje bancos amovibles

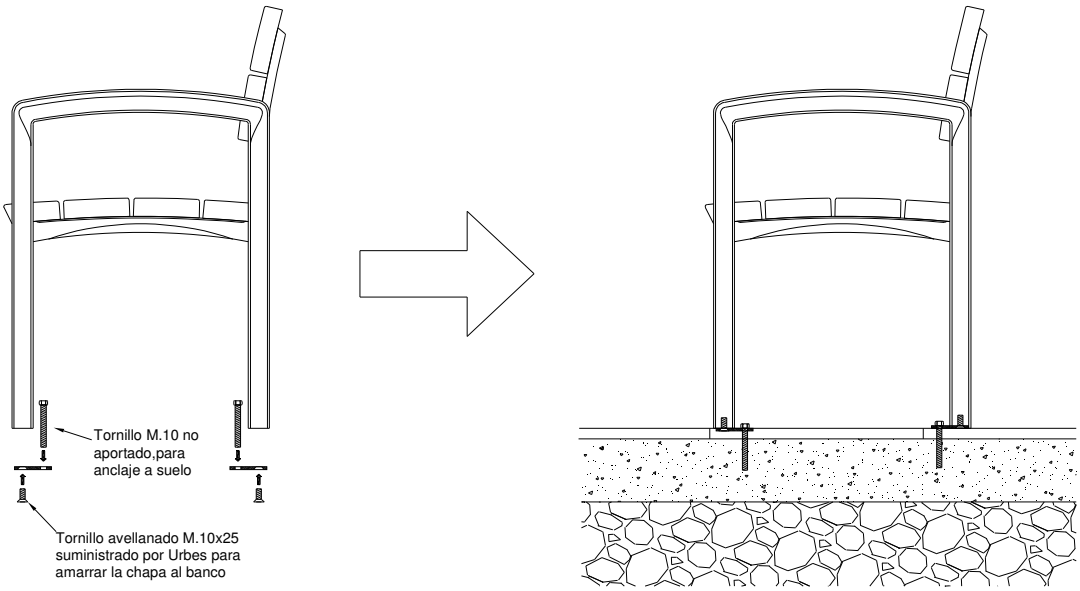

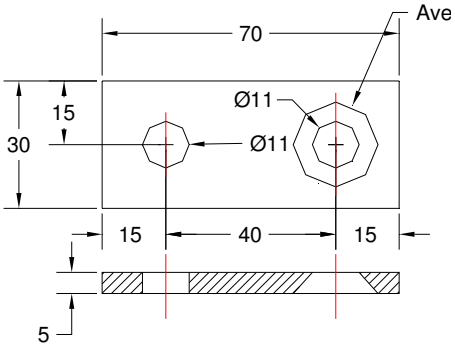

Detalle chapa amarre

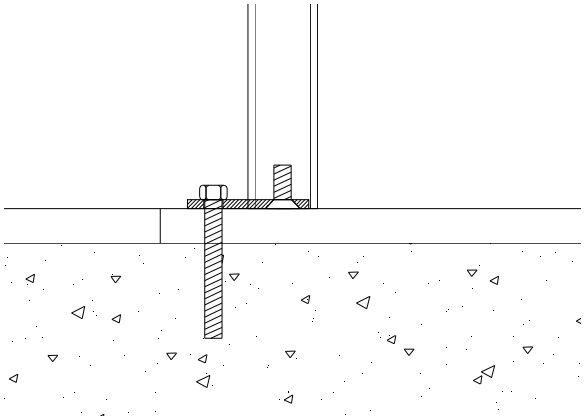

ISO 9001
ISO 14001
BUREAU VERITAS
Certification

Urbes 21 s.a. Avda de Valdecilla nº 66 39110 Soto de la Marina, Cantabria. España Telf 942 579 295 Fax 942 579 289 e-mail comercial@urbes21.com

Obra Parking Castelar (Santander)

Plaza Iglesia del Cristo (Palencia)

Avda. Constitución (Gijón)

ISO 9001
ISO 14001
BUREAU VERITAS
Certification